BALAIS 47" ET 60" AVEC BROSSES DE 18" DE DIAMÈTRE *(Figures 1-1a)*

NOTE: L'ensemble de Brosses peut contenir 1 brosse de plus, afin de compenser, si nécessaire, pour les variations dans la tolérance des brosses.

Remplacer les brosses lorsqu'elles atteignent un diamètre de 10".

1. Stationner le tracteur sur un terrain plat, mettre la transmission au neutre, attendre que toutes les composantes de l'équipement soient complètement arrêtées et appuyer sur le frein.
2. Soulever le balai au maximum et le tourner complètement vers la gauche. Supportez le balai de façon sécuritaire avec des supports adéquats avant de procéder. Ne vous fiez pas à des supports hydrauliques. Ils pourraient se briser soudainement, être abaissés accidentellement ou une fuite d'huile pourrait survenir. Couper le contact et retirer la clé.
3. Retirer les deux boulons (item 2) et retirer le garde chaîne (item 1).
4. Retirer le côté droit du balai (item 5) en retirant les trois écrous (item 4), les neuf boulons (item 3), la rondelle de blocage et l'écrou (item 6).
5. Retirer le roulement et les collerettes (item 13) en dévissant les deux vis de pression du roulement.
6. Retirer la plaque de retenue (item 7) en dévissant les trois boulons (item 8).
7. Retirer les brosses en les glissant vers l'extérieur du support de brosses (item 11).
8. Commencer à installer les brosses sur le support de brosse, en s'assurant que les guides de chaque section de brosse bloquent la brosse sur l'un des tubes du support de brosse.
9. Installer chaque brosse (item 9) dans le sens opposé à celle voisine (voir **Figure 1a**). Les deux tiges de chaque brosse (item 10) servant de fixation sur le support de brosses doivent être alternées de 120° (1/3 de tour) afin d'avoir une répartition équilibrée sur chacun des trois tubes carrés (item 11) du support de brosses**.**

IMPORTANT: Si vous décidez d'installer un ensemble de 50/50 brosses de polypropylène et d'acier vous devez commencer et terminer avec une brosse de polypropylène.

10. Replacer la plaque de retenue (item 7) en serrant les boulons (item 8) et les rondelles de blocage fermement.
11. Installer le roulement et les collerettes (item 13) sur le côté droit (item 5) et réinstaller le côté droit du balai. Serrer les vis de pression du roulement (item 13).
12. Vérifier la condition de la chaîne et enligner le tendeur de chaîne (item 12).
13. Installer le garde chaîne (item 1).

IMPORTANT: Lors de l'installation de la nouvelle brosse, s'assurer de serrer les vis de pression du roulement et d'aligner le tendeur de chaîne.

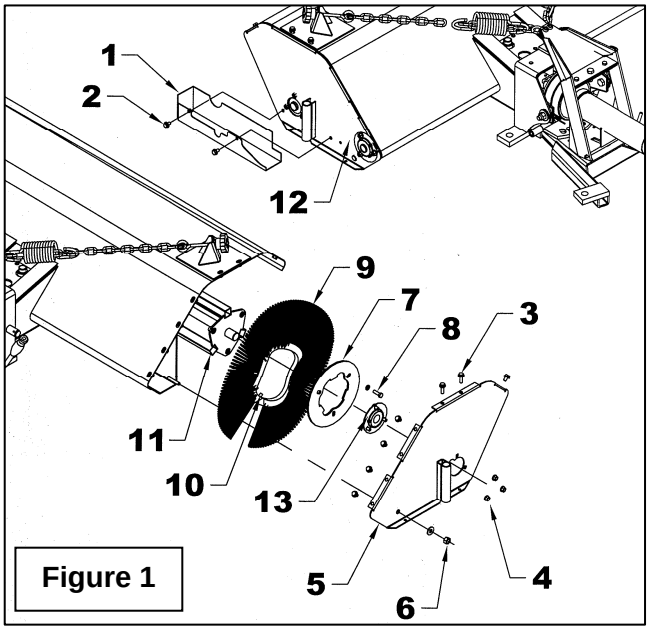

Figure 1

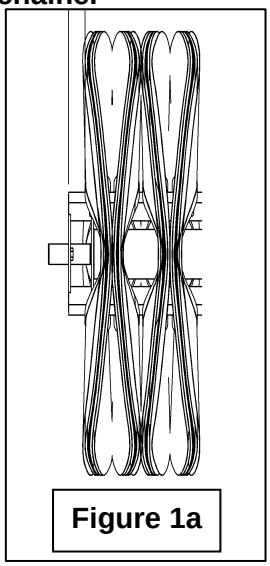
Figure 1a

BALAIS 60" ET 72" AVEC BROSSES DE 22" DE DIAMÈTRE

NOTE: L'ensemble de Brosses peut contenir 1 brosse de plus, afin de compenser, si nécessaire, pour les variations de tolérance des brosses

Important: **Remplacer les brosses lorsqu'elles atteignent un diamètre de 15".**

1. Placer le tracteur monté avec le balai sur une surface plane et propre, placer la transmission au neutre, appliquer le frein de stationnement soulever le balai avec le mécanisme de levage du tracteur, couper le contact du moteur et attendre que le balai cesse de tourner.
2. **Figure 2:** Démonter le tendeur de chaîne (item 1) du bâti du balai (item 2) en retirant l'écrou hex. à bague de nylon 3/8"NC (item 3), la rondelle de blocage 3/8" (item 4) et la rondelle plates 3/8" (item 5).
3. **Figure 2a:** Placer les deux leviers d'engagement (item 4) à la position "A" et, à l'aide du levier hydraulique du tracteur, descendre le balai afin que la brosse soit sur le sol.
4. **Figure 2a:** Retirer les deux boulons hex. 1/2"NC x 1 1/4"lg (item 1) , les rondelles plates 3/8" (item 6) et les écrous hex. à bride rainuré 1/2"NC (item 2) du palier à roulement (item 3) du côté droit du support de brosse.
5. **Figure 2a:** Placer les leviers d'engagement (item 4) à la position "B" afin de dégager les brosses du bâti du balai (item 5). Si les brosses ne sont pas correctement dégagées du balai, soulever suffisamment le balai à l'aide du mécanisme de levage du sous-châssis.
6. **Figure 2b:** Retirer les trois boulons hex. 5/16"NC x 1" lg. (item 2), les trois rondelles de blocage 5/16" (item 3) et la plaque de retenue (item 1) du support de brosse (item 5). Dégager ensuite toutes les brosses (item 4) du support de brosses (item 5).

IMPORTANT: Si vous décidez d'installer un ensemble de brosses 50/50 de polypropylène et d'acier vous devez commencer et terminer avec une brosse de polypropylène.

7. **Figure 2b:** Installer chaque brosse (item 4) dans le sens opposé à celle voisine (voir **Figure 2c**). Les deux tiges de chaque brosse (item 4a) servant de fixation sur le support de brosses doivent être alternées de 120° (1/3 de tour) afin d'avoir une répartition équilibrée sur chacun des trois tubes carrés (item 5a) du support de brosses.
8. **Figure 2b:** Fixer ensuite les brosses à l'aide de la plaque de retenue (item 1), des trois boulons hex. 5/16" NC x 1" lg. (item 2) et des trois rondelles de blocage 5/16" (item 3).
9. **Figure 2a:** Descendre ensuite le bâti du balai (item 5) en déplaçant les leviers d'engagement (item 4) dans la position "A". Si le bâti est trop haut et ne permet pas d'aligner les trous des paliers à roulements (item 3) avec ceux du bâti du balai (item 5) alors, descendre suffisamment le bâti du balai (item 5) à l'aide du mécanisme de levage du sous-châssis.
10. **Figure 2a:** Fixer le palier à roulement (item 3) du support de brosse à l'aide des deux boulons hex. 1/2"NC x 1 1/4"lg (item 1) , les rondelles plates 3/8" (item 6) et des écrous hex. à bride rainuré 1/2"NC (item 2).
11. **Figure 2** Réinstaller le tendeur de chaîne (item 1) au bâti du balai (item 2) à l'aide de l'écrou hex. à bague de nylon 3/8"NC (item 3) de la rondelle de blocage 3/8" (item 4) et la rondelle plate 3/8" (item 5). Pour l'ajustement de la chaîne, voir le manuel du balai.

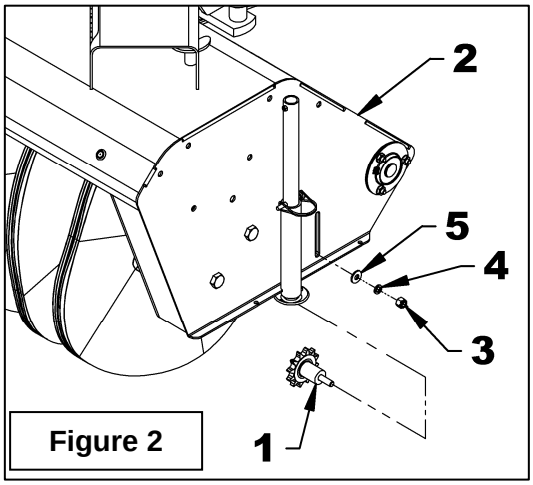

Figure 2

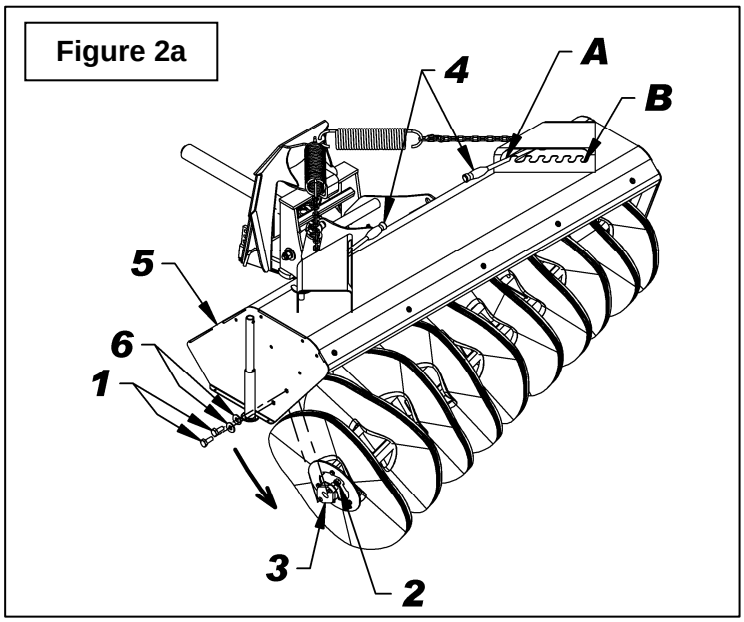

Figure 2a

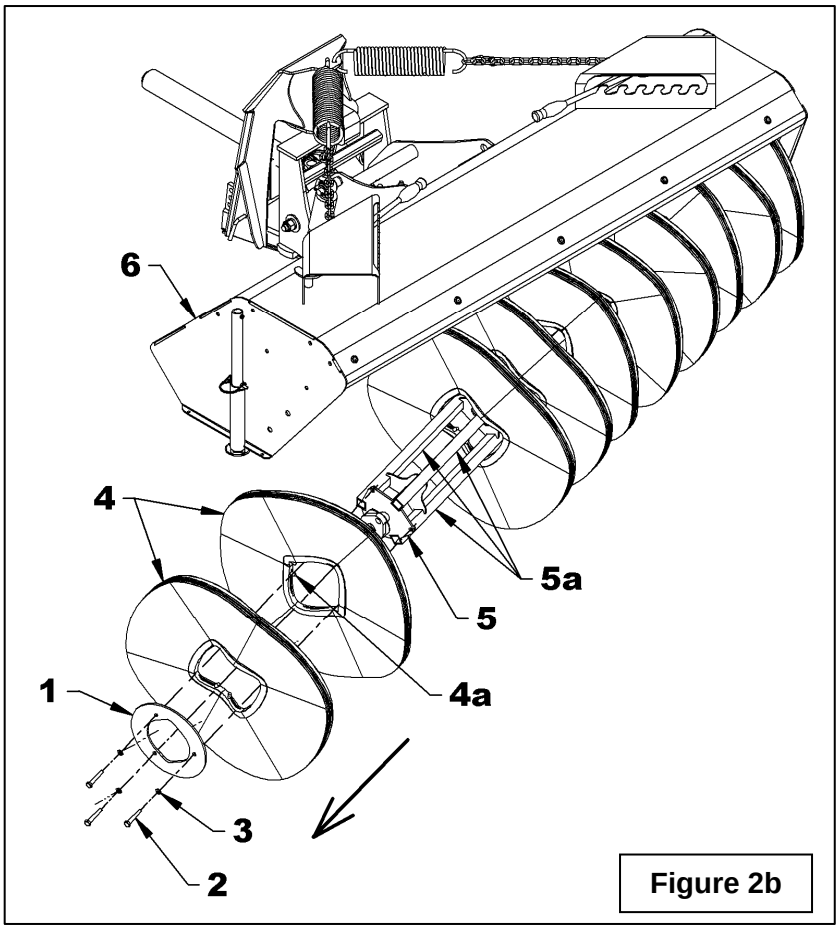

Figure 2b

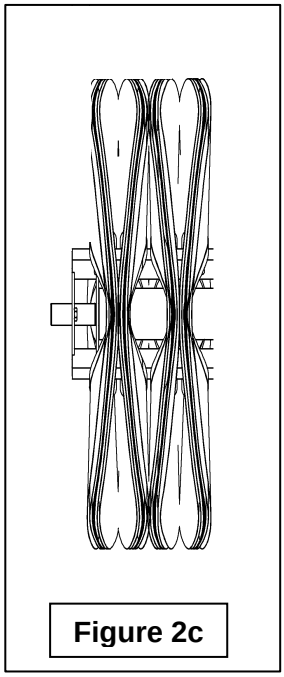

Figure 2c

BALAIS 60", 72" ET 84" – MÉCANIQUE - AVEC BROSSES DE 32" DE DIAMÈTRE

(Figures 3-3a-b-c-d-e)

NOTE: L'ensemble de Brosses peut contenir 1 brosse de plus, afin de compenser, si nécessaire, pour les variations de tolérance des brosses.

Remplacer les brosses lorsqu'elles atteignent un diamètre de 18".

1. Placer le tracteur monté avec le balai sur une surface plane et propre, placer la transmission au neutre, appliquer le frein de stationnement soulever le balai avec le mécanisme de levage du tracteur, couper le contact du moteur et attendre que le balai cesse de tourner.
2. **Figure 3a:** Retirer les goupilles de verrouillage carrées (item 1) des pieds de stationnement avant et fixer les à la position 2A à l'aide de la goupille de verrouillage carrée (item 1).
3. **Figure 3b:** Retirer la goupille de verrouillage carrée (item 1) du pied de stationnement arrière et fixer le dans l'un des trous de la section 2A à l'aide de la goupille de verrouillage carrée (item 1).
4. **Figure 3b-c:** Descendre le balai au sol à l'aide du levier de commande de la valve du tracteur (fig.3b, item 1) et s'assurer que le balai est bien appuyé sur les trois pieds de stationnement. Si ce n'est pas le cas, soulever le balai et fixer le pied de stationnement arrière dans un autre trou de la section 2A (fig.3c) et redescendre le balai au sol.
5. **Figure 3d:** Détacher le couvert de brosse (item 2) en retirant les boulons hex. à bride rainuré 5/16"NC x 1/2" lg, les quatre boulons hex. à bride rainurée 5/16"NC x 3/4" lg et les deux écrous à bride rainuré 5/16"NC (items 1-3-6).
6. **Figure 3e:** Placer un bloc de bois (item 1) sous le bâti du balai (item 2) en s'assurant que le bloc maintient le tube du bâti (item 2) parallèle au sol.
7. **Figure 3e:** Retirer les deux boulons, les rondelles plates (item 5) et les écrous (items 4-5-6) qui retiennent le palier à roulement (item 7) à la plaque latérale droite (item 3).
8. **Figure 3e:** Retirer la plaque latérale droite du balai (item 3) en retirant les six boulons, et les écrous (items 8-9-10).
9. **Figure 3e:** Retirer les quatre boulons, les rondelles de blocages (items 12-13) et la plaque de retenue (item 11). Retirer ensuite les brosses (item 14) du support de brosse (item 15)
10. **Figure 3e:** Nettoyer le support de brosses et procéder à une inspection visuelle pour déceler toute trace de dommage ou de fissure et réparer si nécessaire avant d'installer les nouvelles brosses.
11. **Figure 3e:** Glisser les nouvelles brosses sur le support de brosses en alignant les guides de chaque côté des tubes du support de brosses et en tournant chaque brosse de 180°.
12. **Figure 3e:** Secouer les brosses (item 14) avant de poser la plaque de retenue (item 11) afin de les compacter.
13. **Figure 3e:** Réinstaller la plaque de retenue (item 11) et fixer en place à l'aide des quatre boulons hex. 3/8"NC x 2 1/2" lg et les rondelles de blocages 3/8" (items 12-13). Il ne doit y avoir aucun écart entre les brosses une fois la plaque de retenue installée.

    IMPORTANT Figure 3e: Avant de réinstaller la plaque latérale droite (item 3), assurez-vous que le tube du bâti (item 2) est bien parallèle avec le sol.
14. **Figure 3e:** Réinstaller la plaque latérale droite du balai (item 3) avec les six boulons hex. 1/2"NC x 1 1/4" lg, les rondelles plates 1/2" (item 9) et les écrous hex. à bride rainurée 1/2"NC (items 8-910).
15. **Figure 3e:** Réinstaller le palier à roulement (item 7) à la plaque latérale droite du balai (item 3) avec les deux boulons hex. 1/2"NC x 1 1/2"lg, les rondelles plates 1/2" et les écrous hex. à bride rainurée 1/2"NC (items 4-5-6).
16. **Figure 3d:** Réinstaller le couvert de brosse (item 2) à l'aide des boulons hex. à bride rainuré 5/16"NC x 1/2" lg, des quatre boulons hex. à bride rainuré 5/16"NC x 3/4" lg et des deux écrous à bride rainuré 5/16"NC (items 1-3-6).

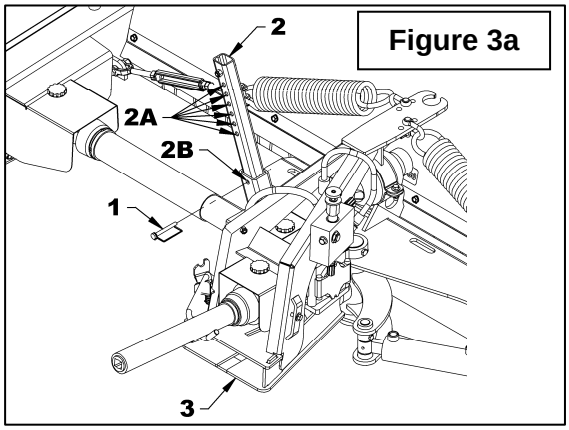

Figure 3a

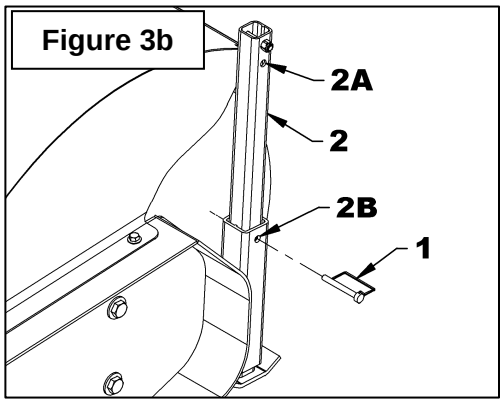

Figure 3b

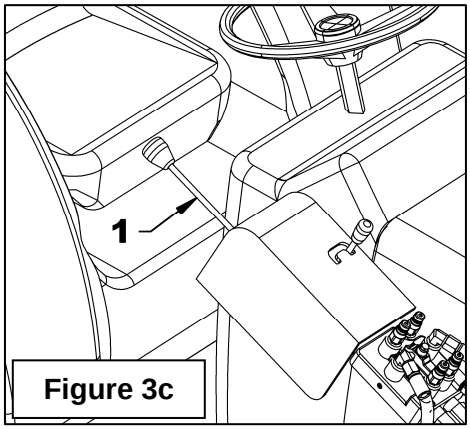

Figure 3c

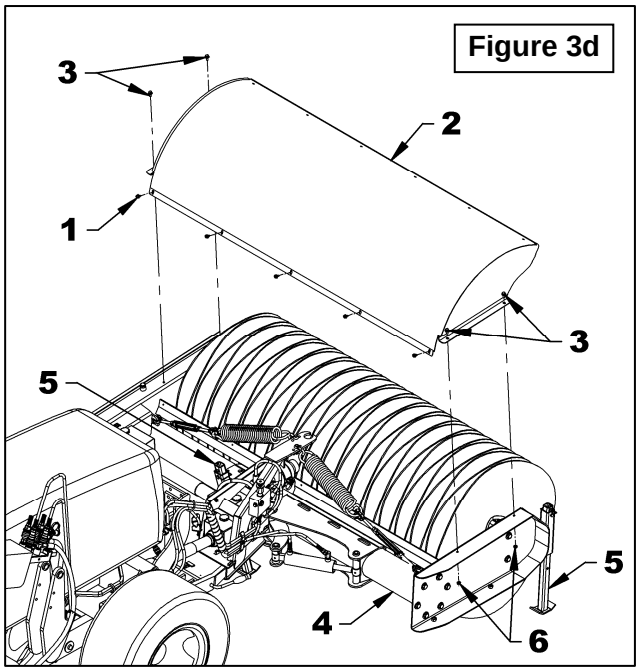

Figure 3d

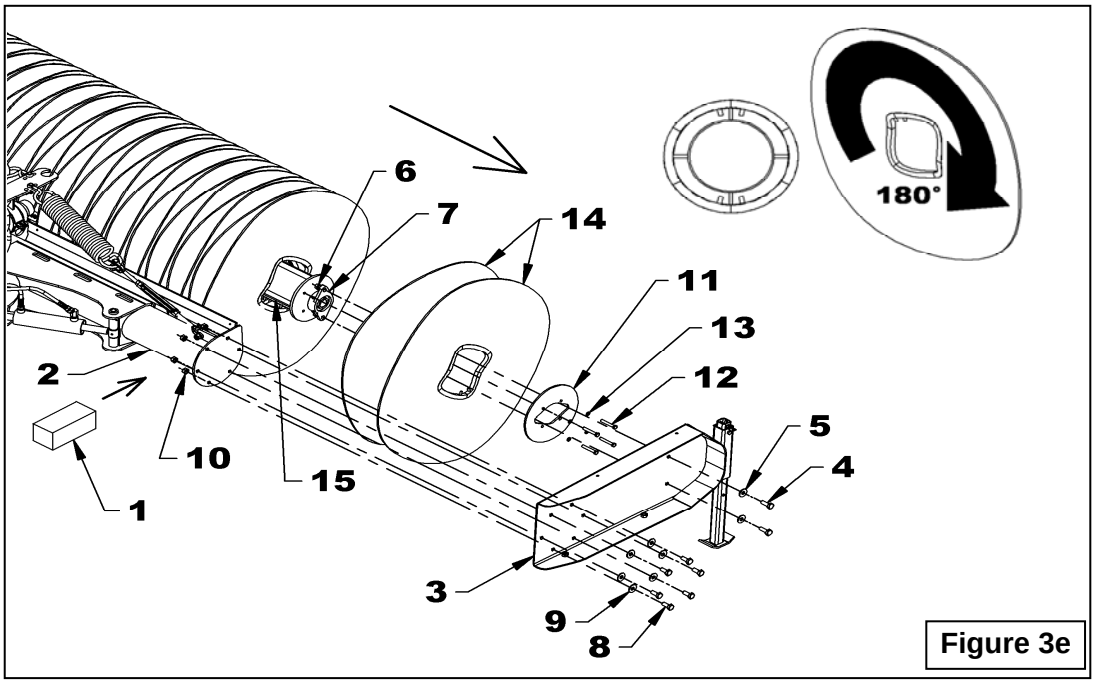

Figure 3e

BALAIS 60", 72" ET 84" – HYDRAULIQUE - AVEC BROSSES DE 32" DE DIAMÈTRE

(Figure 4)

NOTE: L'ensemble de Brosses peut contenir 1 brosse de plus, afin de compenser, si nécessaire, pour les variations de tolérance des brosses.

Remplacer les brosses lorsqu'elles atteignent un diamètre de 18".

NOTE: Il n'est pas nécessaire que le balai rotatif soit fixé au véhicule pour effectuer le changement des brosses.

1. Déposer le balai rotatif sur ses quatre pieds de stationnement (item 13).
2. Retirer les quatre vis à six pan creux 1/2"NC x 2 1/2" (item 1) et les quatre écrous à bride rainurée 1/2"NC (item 2) qui retiennent le moteur hydraulique (item 3).
3. Lorsqu'il y a deux moteurs, retirer le deuxième moteur en effectuant la même opération et sauter l'étape 4.
4. Retirer les deux boulons hex. 1/2"NC x 1 1/2" (item 5) et les deux écrous à bride rainurée 1/2"NC (item 6) qui retiennent le palier à roulement.
5. Retirer le support de brosse et le palier à roulement (item 8) du bâti du balai.
6. Retirer les quatre boulons hex. 3/8"NC x 2 1/2" (item 9), les quatre rondelles de blocage (item 10) et la plaque de retenue (item 11).
7. Retirer les brosses (item 12) du support de brosses (item 8).
8. Nettoyer le support de brosses (item 8) et procéder à une inspection visuelle pour déceler toute trace de dommage ou de fissure et réparer si nécessaire avant d'installer les nouvelles brosses.
9. Vérifier l'usure de la plaque d'entraînement fixée à l'extrémité du support de brosses qui possède un moteur. Vérifier que les six ou douze écrous des plaques d'entraînement sont bien serrés à 55 lb/pi.

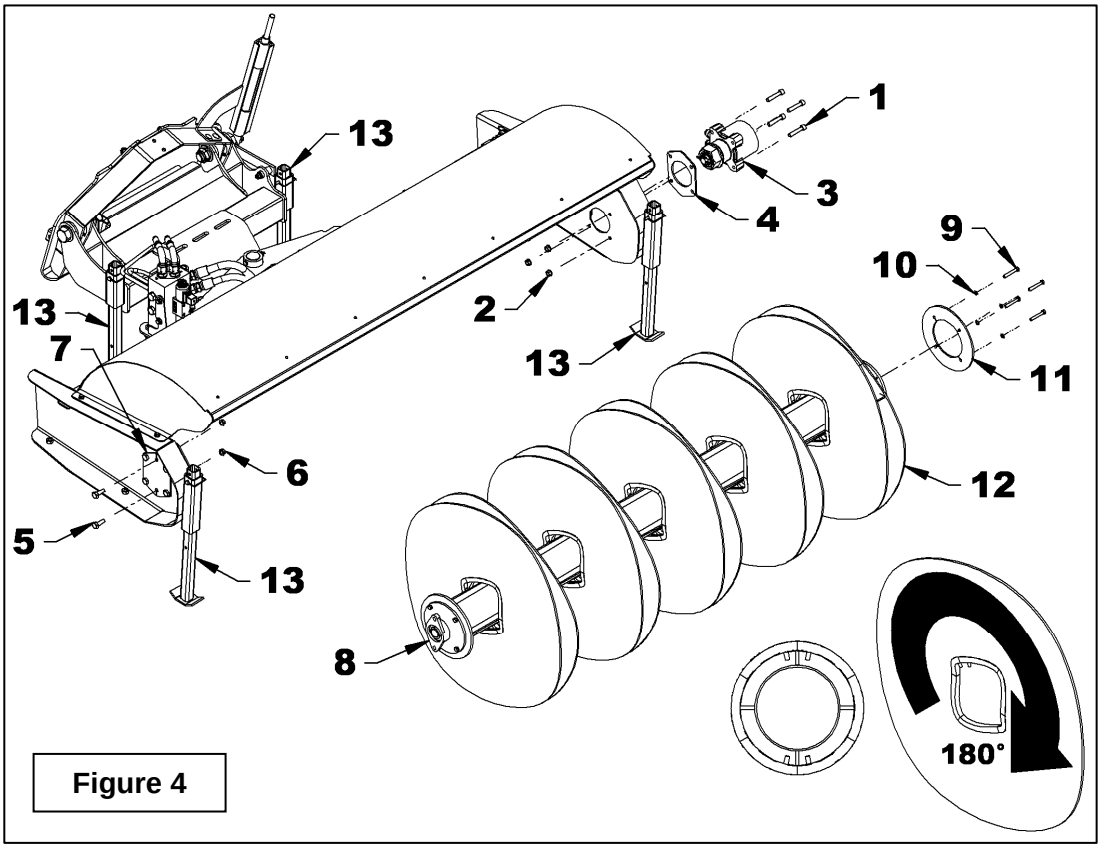

Figure 4

10. Glisser les nouvelles brosses (item 12) sur le support de brosses (item 8) en alignant les guides de chaque côté des fers plats du support de brosses et en tournant chaque brosse de 180° (voir figure 4).

11. Secouer les brosses (item 12) avant de poser la plaque de retenue (item 11) afin de les compacter.

12. Réinstaller la plaque de retenue (item 11) et fixer en place à l'aide des quatre boulons hex. 3/8" NC x 2 1/2" et les quatre rondelles de blocage (items 9-10). Il ne doit y avoir aucun écart entre les brosses une fois la plaque de retenue installée, sans toutefois qu'il y ait trop de pression entre les brosses. Mettre la dernière brosse du même sens que l'avant-dernière au besoin.

13. Glisser le support de brosses (item 8) sous le couvert de brosse.

Si le balai est équipé d'un seul moteur:

14. Soulever le support de brosses (item 8) à l'aide d'un cric. Aligner le palier à roulement dans son ouverture plaçant l'embout graisseur vers l'extérieur et fixer à la plaque support (item 7) avec les deux boulons hex. 1/2" NC x 1 1/2" (item 5) et les deux écrous à bride rainurée 1/2" NC (item 6). L'alignement de trou est très important sinon cela pourrait risquer de faire sautiller le balai.

15. Déplacer le cric à l'extrémité où est installé le moteur hydraulique (item 3). Soulever le support de brosses (item 8) afin de l'aligner avec l'ouverture dans le bâti du balai. Insérer le moyeu d'entraînement du moteur hydraulique (item 3) dans le support de brosses (item 8). Il sera peut-être nécessaire de tourner le support de brosses (item 8) pour aligner les pans du moyeu avec la plaque d'entraînement boulonné au support de brosses.

16. Fixer le moteur hydraulique (item 3) et sa cale d'espacement (item 4) au bâti du balai avec les quatre vis à six pan creux 1/2" NC x 2 1/2" (item 1) et les quatre écrous à bride rainurée 1/2"NC (item 2).

NOTE: Si le moteur hydraulique (item 3) est trop serré sur le support de brosses (item 12), ajouter la cale d'espacement 1/8" incluse dans la boîte de quincaillerie.

Si le balai est équipé de deux moteurs:

17. Déplacer le cric à l'extrémité où est installé le moteur hydraulique gauche (item 3). Soulever le support de brosses (item 8) pour l'aligner avec le trou dans le bâti du balai. Insérer le moyeu d'entraînement du moteur hydraulique gauche (item 3) dans le support de brosses (item 8), il sera peut-être nécessaire de tourner le support de brosses (item 8) pour aligner les pans du moyeu avec la plaque d'entraînement boulonné au support de brosses.

18. Fixer le moteur hydraulique (item 3) et sa cale d'espacement (item 4) au bâti du balai avec les quatre vis à six pan creux 1/2"NC x 2 1/2" (item 1) et les quatre écrous à bride rainurée 1/2"NC (item 2).

19. Répéter les mêmes opérations pour installer le moteur de droite.

INDEX

Balais 47" et 60" avec brosses de 18" de diamètre 1

Balais 60" et 72" avec brosses de 22" de diamètre 2-3

Balais 60", 72" et 84" – MÉCANIQUE - avec brosses de 32" de diamètre 4-5

Balais 60", 72" et 84" – HYDRAULIQUE - avec brosses de 32" de diamètre 6-7